Промышленные датчики температуры тип CTU
под зажимные соединители

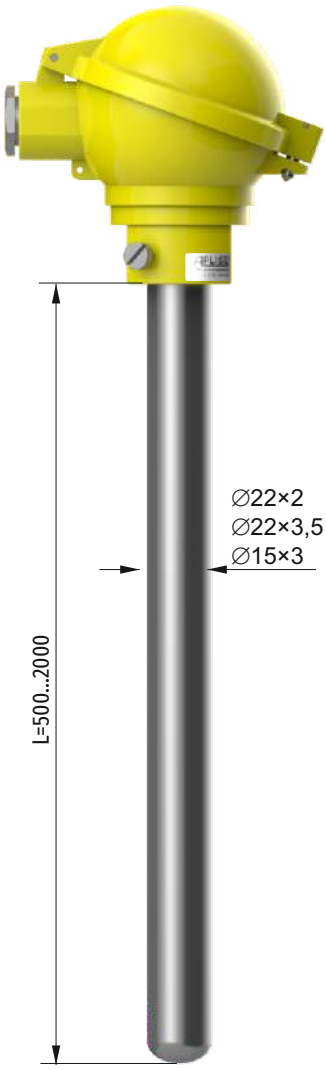

Материал оболочки
∅15 – 15HN – $T_{макс}$ 600°C
∅22 – H25N20S2 – $T_{макс}$ 1150°C

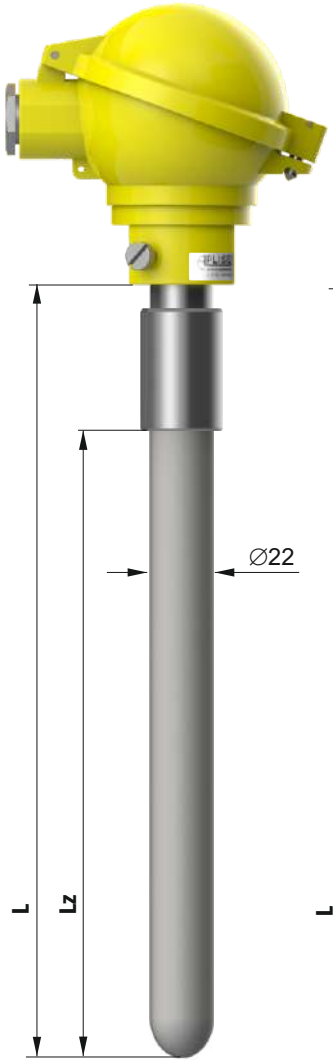

Материал оболочки
SIALON – $T_{макс}$ 1200°C

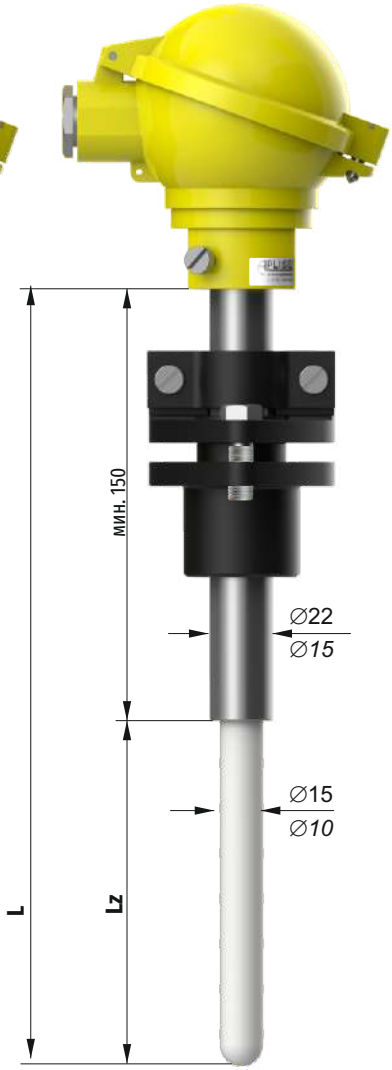

Материал оболочки
корунд 799 – $T_{макс}$ 1600°C

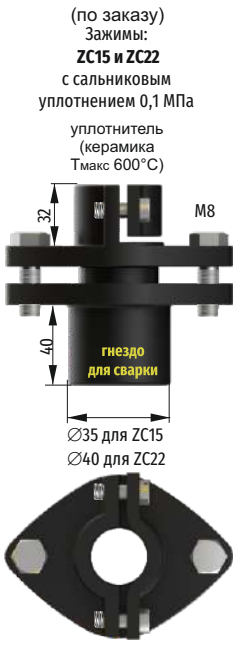

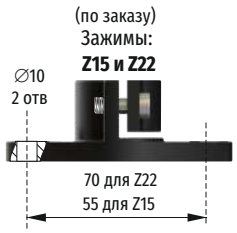

материал – стальное литье

Принцип подбора датчика

Датчики температур CTU-10, CTU-15, CTU-22 предназначены для измерения медленноменяющихся высокотемпературных процессов. Измерительный элемент находится на конце датчика, поэтому конец датчика должен быть расположен в месте, где необходимо провести измерения. Минимальная длина монтажной части датчика 500 мм. В монтажной головке осуществляется электрическое присоединение измерительного элемента с компенсационными проводами или электронным преобразователем температуры. Температура внутри соединительной головки не должна превышать 80°C при использовании электронного преобразователя температуры и 150°C при использовании керамической зажимной колодки для подключения линии связи (компенсационных проводов). Данных температурных условий можно достичь предсморя вынесение монтажной головки на нужную длину от зажима. Общая длина датчика будет являться суммой длины монтажной части и предусмотренной длины вынесения головки.

термопара	ТХА (K) NiCr-NiAl	ТЖК (J) Fe-CuNi	ТНН (N) NiCrSi-NiSi	ТХК (L) CrNi-NiFe	ТПП (R, S) PtRh10-Pt	ТПР (B) PtRh30-PtRh6
	$T_{макс}$[°C]	$T_{макс}$[°C]	$T_{макс}$[°C]	$T_{макс}$[°C]	$T_{макс}$[°C]	$T_{макс}$[°C]
CTU-22x2, CTU-22x3,5	1000/1150*	700/900*	1000/1150*	700/900*	–	–
CTU-15	600	600	600	600	–	–
CTU-22SIALON	1000/1150	–	1000/1150	–	–	–
CTU-15корунд	1000/1150*	–	–	–	1300/1600*	1600/1800*
CTU-10корунд	1000/1150*	–	–	–	1300/1600*	1600/1800*

***** – допустимый коротковременный перегрев измерительного элемента

Оболочка SIALON чаще всего применяется для временного или непрерывного измерения температуры расплавленного метала. Sialon, относительно керамики, отличается высокую механическую стойкостью а также не требует предварительного подогрева перед аппликацией в процесс.

Доступны размеры защитной оболочки SIALON22

Lz= 520; 565; 635; 765; 785; 865; 915; 1025; 1185 мм

Оснащение головки:

Преобразователь LI-24G

Колодка KZ

Монтажная головка датчика: DA; DAW; B

Степень защиты	IP65
Материал	алюминий
Опции монтажной головки	керамическая зажимная колодка (KZ), преобразователь температуры типа LI-24G – универсальный

Способ заказа **CTU-___/___мм /___мм /___/___/___/___**

Защитный корпус датчика: **22x2**, **22x3,5**, **15**, **22SIALON 15корунд** или **10корунд**

Длина датчика **(L)**

Длина робочей части датчика **(Lz)**

Количество и номинальная статическая характеристика чувствительных элементов: **K**, **2xK**, **J**, **2xJ**, **N**, **2xN**, **L**, **2xL**, **S**, **2xS**, **B** или **2xB**

Класс допуска: **1**, **2** или **3**

Оснащение монтажной головки: **KZ**, **LI-24G** – код согласно типу преобразователя температуры по карте каталога

Зажимы для крепления: **Z15**, **ZC15**, **Z22** или **ZC22**

Пример: Датчик температуры с диаметром защитного корпуса 22x3,5, длиной 1600 мм, двойная термопара типа K класс 2, керамическая зажимная колодка, зажим для крепления ZC22

CTU-22x3,5 / L = 1600 мм / 2xK / 2 / KZ / ZC22