Программируемый 4-х пороговый измеритель типа PMS-970P

- ✓ **Универсальный измерительный вход 4...20 мА, 0...20 мА или 0...10 В**
- ✓ **Индикатор LED 4 × 20 мм, красный**
- ✓ **Встроенный блок питания 24 В пост. тока**
- ✓ **Дополнительные возможности:**
  - ⇨ **4 или 2 релейных выхода 1 А, 250 В**
  - ⇨ **пассивный токовый выход**
  - ⇨ **цифровой выход RS-485**

Назначение, функция

Программируемый 4-х пороговый измеритель PMS-970P предназначен для работы с измерительными преобразователями, имеющими унифицированный выходной сигнал по току или напряжению. Устройство позволяет программировать значения пороговых уровней, управляющих выходными реле. Значения пороговых уровней указываются на линейном индикаторе, а их превышение дополнительно сигнализируется светодиодами на лицевой панели измерителя. Возможно использование как линейной характеристики преобразования, так и произвольной многоотрезочной, задаваемой потребителем. Измеритель дополнительно может быть оснащён цифровым выходом RS-485/MODBUS RTU и пассивным токовым выходом с программируемым диапазоном изменения тока.

Измеритель позволяет программировать следующие параметры:

- диапазон показаний измеряемой величины и позицию десятичной точки;
- пороговый уровень и гистерезис работы реле;
- состояние контактов реле: нормально-замкнутые или нормально-разомкнутые;
- тип характеристики преобразования входного сигнала (многоотрезочная аппроксимация, макс. 15 отрезков);
- степень фильтрации показаний;
- функцию „переменного включения реле", применяемую для выравнивания эксплуатационного износа группы насосов.

Технические данные

Входной сигнал	0/4...20 мА или 0...10 В
Диапазон показаний	-999 до 9999
Погрешность показаний	±0,1%
Релейные выходы	4 × 1 А/250 В AC, NO
или	2 × 1 А/250 В AC, NO/NC
Питание	20...250 В AC/DC
Встроенный блок питания	24 В DC стабилиз., макс. 25 мА
Диапазон рабочих температур	5...40°C
Температура хранения	-10...70°C
Корпус	щитовой, IP65 (с лицевой стороны)

Способ заказа

PMS-970P /___/___

2; 4 – количество выходных реле

WY – пассивный токовый выход

Габаритные размеры:
ширина **96,** высота **48,** глубина **100**
Размеры монтажного отверстия: 90,5 × 43

Схема электрических выводов

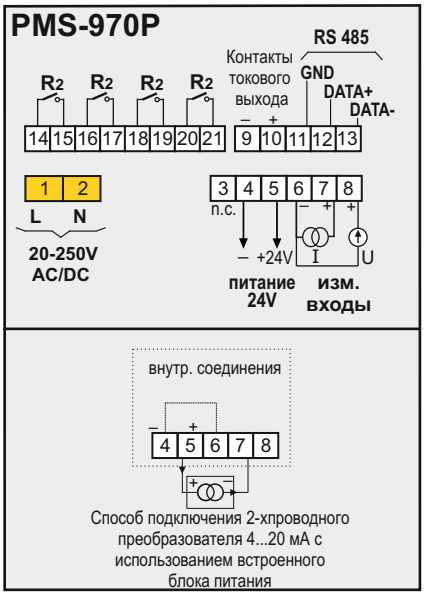
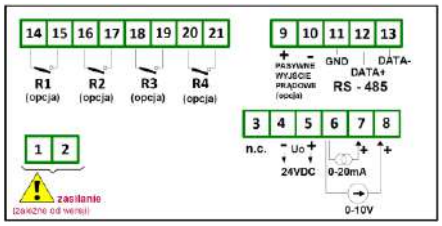
Отображение заводской наклейки