Программируемый 4-х пороговый измеритель типа PMS-970T

Габаритные размеры:
ширина **48,** высота **96,** глубина **120**
Размеры монтажного отверстия: 44,5 × 91,5

- ✓ **Универсальный измерительный вход 4...20 мА, 0...20 мА или 0...10 В**
- ✓ **Индикатор LED 4×7 мм + 26-сегментный линейный индикатор (барграф)**
- ✓ **Встроенный блок питания 24 В пост. тока**
- ✓ **Дополнительные возможности:**
  - ⇨ **4 релейных выхода 1 А, 230 В**
  - ⇨ **пассивный токовый выход**

Схема электрических выводов

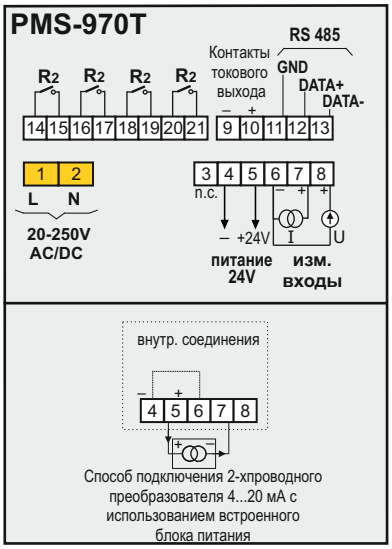

Отображение заводской наклейки

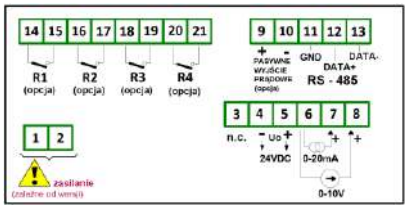

Назначение, функция

Программируемый 4-х пороговый измеритель PMS-970T предназначен для работы с измерительными преобразователями, имеющими унифицированный выходной сигнал по току или напряжению. Результат измерений отображается одновременно на 4-х цифровом LED индикаторе и на 26-сегментном трёхцветном линейном индикаторе. Устройство позволяет программировать значения пороговых уровней, управляющих выходными реле. Значения пороговых уровней указываются на линейном индикаторе, а их превышение дополнительно сигнализируется светодиодами на лицевой панели измерителя. Возможно использование как линейной характеристики преобразования, так и произвольной многоотрезочной, задаваемой потребителем. Измеритель дополнительно может быть оснащён цифровым выходом RS-485/MODBUS RTU и пассивным токовым выходом с программируемым диапазоном изменения тока.

Измеритель позволяет программировать следующие параметры:

- диапазон показаний измеряемой величины и позицию десятичной точки;
- пороговый уровень и гистерезис работы реле;
- состояние контактов реле: нормально-замкнутые или нормально-разомкнутые;
- тип характеристики преобразования входного сигнала (многоотрезочная аппроксимация, макс. 15 отрезков);
- степень фильтрации показаний;
- функцию „переменного включения реле", применяемую для выравнивания эксплуатационного износа группы насосов;
- режим работы линейного индикатора: двух- или трёхцветный.

Технические данные

Входной сигнал	0/4...20 мА или 0...10 В
Диапазон показаний	-999 до 9999
Погрешность показаний	±0,1%
Релейные выходы	4 × 1 А/250 В AC, NO
или	2 × 1 А/250 В AC, NO/NC
Питание	20-250 В AC/DC
Встроенный блок питания	24 В DC стабилиз., макс. 25 мА
Диапазон рабочих температур	-20...50°C
Температура хранения	-20...70°C
Корпус	щитовой, IP65 (с лицевой стороны)

Способ заказа

PMS-970T /___/___/

4, 2 – количество выходных реле

WY – пассивный токовый выход