РАЗДЕЛИТЕЛИ СО СТАНДАРТНЫМИ ГИГИЕНИЧЕСКИМИ СОЕДИНИТЕЛЯМИ

S

МЕМБРАННЫЕ РАЗДЕЛИТЕЛИ

» Максимальная ширина измерительного диапазона:

0...2,5 МПа

» Диапазон температур среды измерения:

-40...300°C для дистанционного разделения

-40...250°C для непосредственного разделения

» Допускаемая перегрузка:

10 МПа

» Материал разделителя:

00H17N14M2T (316Lss)

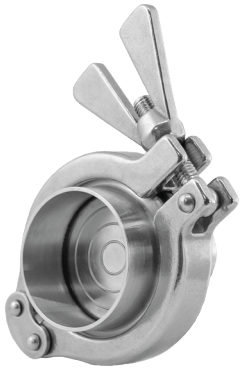

НАЗНАЧЕНИЕ

Разделитель является мембранным передатчиком давления, передается на взаимодействующий манометр или датчик с помощью манометрической жидкости, заполняющей пространство между мембраной и манометром. Главная задача, которую выполняет разделитель, это отделение средства измерения от неблагоприятных параметров, таких как:

- **высокие и низкие температуры;**
- **загрязнения;**
- **коррозийность;**
- **абразивность;**
- **вибрации установки.**

Также **обеспечение физической и химической чистоты** измеряемой среды. Используются в пищевой и фармацевтической промышленности.

Разделитель **S-Level** рекомендуется применять для измерения уровня гидростатическим методом. Преобразователь с присоединительным устройством **S-Level** монтируется в дне резервуара и не создает углубления, в котором могли бы собираться остатки среды измерения или моющего раствора.

КОНСТРУКЦИЯ

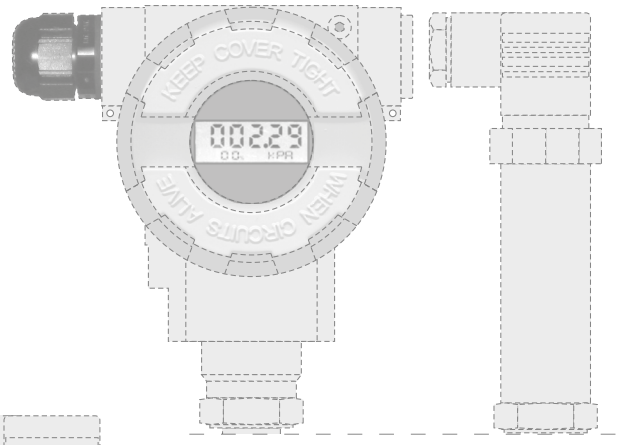

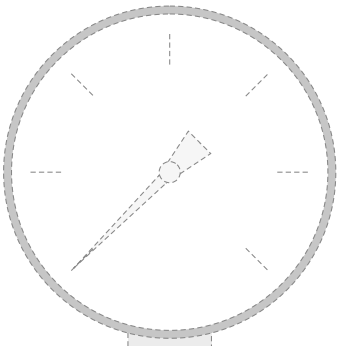

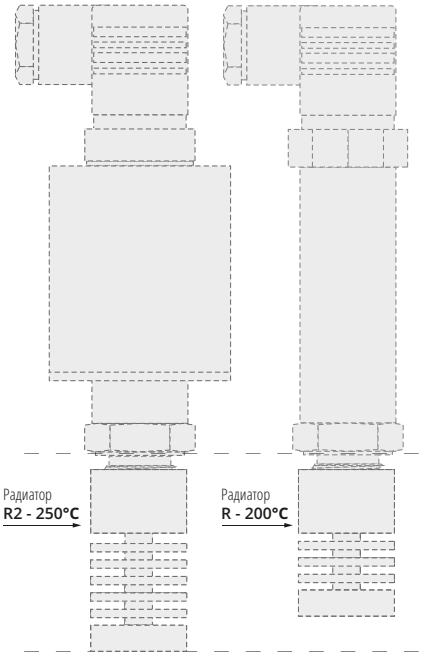

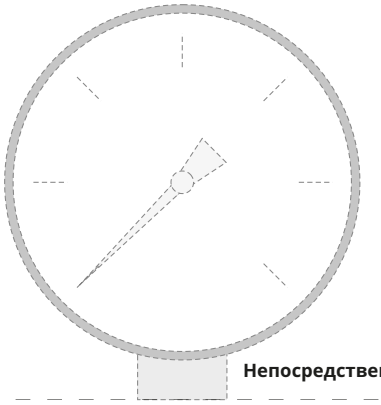

Непосредственное

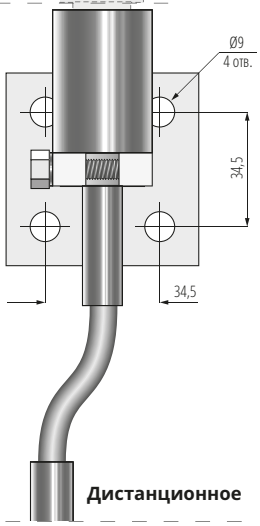

Соединение с преобразователем:
APR-2200, APR-2000, APC-2000, PR-54, PC-50, PC-28
с манометрами: **Ø63, Ø100, Ø160**

Дистанционное

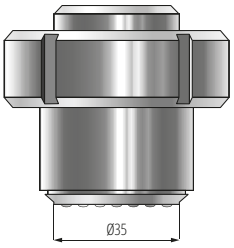

Разделитель типа S-Level

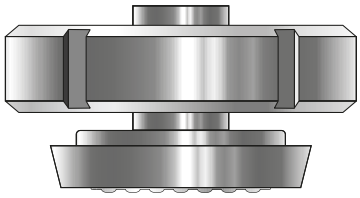

Разделитель типа S-DIN 50 мм

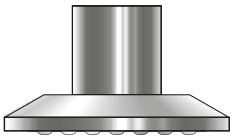

Разделитель типа S-Clamp 2"

Монтажное оборудование для разделителей (по заказу)

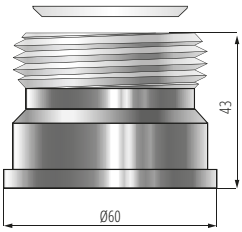

Соединитель Level с прокладкой
совместимый с TSP880 Endress+Hauser

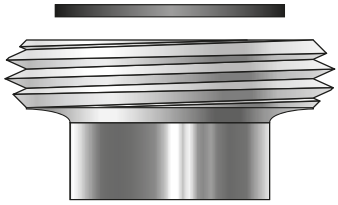

Соединитель с прокладкой DIN 11851

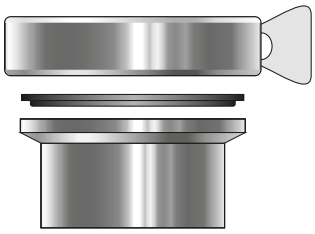

Соединитель Tri-Clamp2" с прокладкой

Разделитель S-DIN

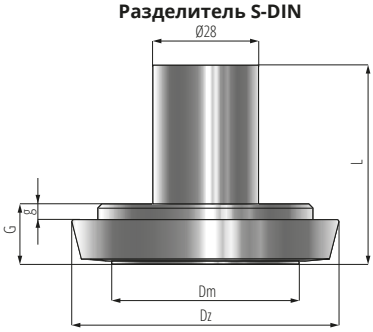

Разделитель S-SMS

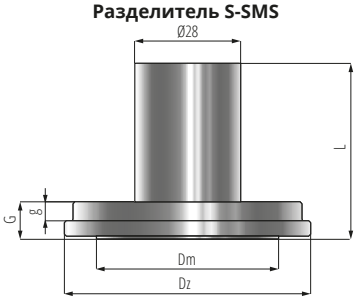

Разделитель S-Clamp

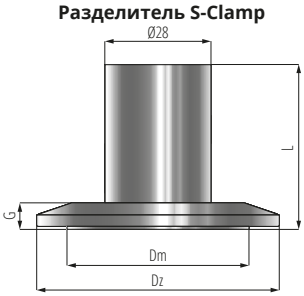

Разделители S-DIN по DIN 11851*

Разделитель	**Dz** (мм)	**Dm** (мм)	**G** (мм)	**g** (мм)	**L** (мм)
S-DIN 25	44	25	15,8	5	52,3
S-DIN 32	50	30	15,8	5	52,3
S-DIN 40	56	35	14,8	4	51,3
S-DIN 50	68,5	48	15,8	4	51,3
S-DIN 65	86	59	16,8	4	52,3
S-DIN 80	100	75	16,8	4	52,3

**под трубу по DIN 11850 ряд 2.*

Разделитель S-Clamp по DIN32676*

Разделитель	**Dz** (мм)	**Dm** (мм)	**G** (мм)	**L** (мм)
S-Clamp 1"	50,5	22	7	43,5
S-Clamp 1,5"	50,5	35	7	43,5
S-Clamp 2"	64	48	7	43,5
S-Clamp 2,5"	77,5	54	7	43,5
S-Clamp 3"	91	70	7,8	44,3
S-Clamp 4"	119	89	9,8	45,8

**под трубу по DIN 11866 ряд C или ASME BPE.*

Разделители S-SMS по SMS (SS 3352)*

Разделитель	**Dz** (мм)	**Dm** (мм)	**G** (мм)	**g** (мм)	**L** (мм)
S-SMS 1"	35,5	25	6,2	2	42,7
S-SMS 1,5"	54,9	35	10	4	46,5
S-SMS 2"	64,9	48	10	5	46,5

**под трубу по ISO 1127 ряд 2 или ISO 2037.1992*

Разделители S-Clamp по DIN32676*

Разделитель	**Dz** (мм)	**Dm** (мм)	**G** (мм)	**L** (мм)
S-Clamp DN 25	50,5	25	7	43,5
S-Clamp DN 40	50,5	35	7	43,5
S-Clamp DN 50	64	48	7	43,5
S-Clamp DN 65	91	70	7,8	43,5
S-Clamp DN 100	119	89	9,8	44,3

**под трубу по DIN 11866 ряд A или DIN 11850 ряд 2*

Разделитель S-LEVEL 50

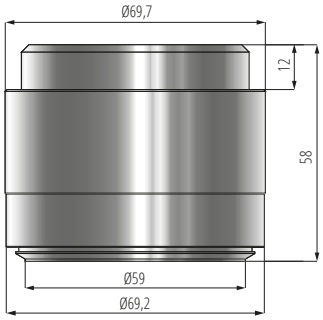

Разделитель S-LEVEL 25

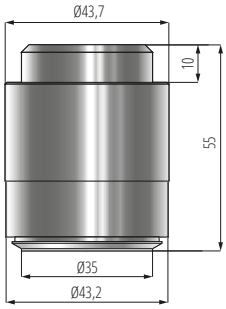

Разделитель S-DRD 65

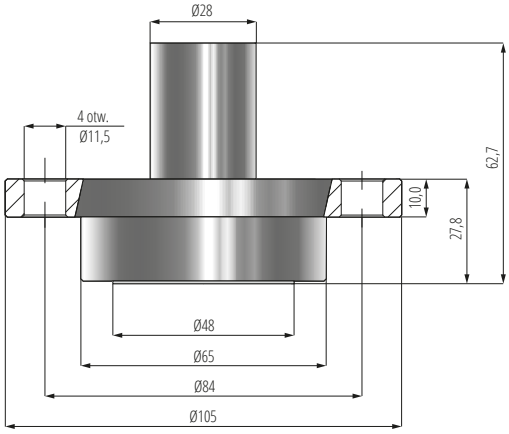

Разделитель S-Varivent

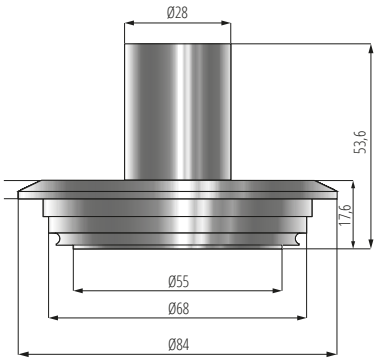

РЕКОМЕНДУЕМАЯ МИНИМАЛЬНАЯ ШИРИНА ДИАПАЗОНА ИЗМЕРЕНИЙ

Рекомендуемая минимальная ширина диапазона измерений в зависимости от избранного комплекта манометр или датчик – разделитель.

Вид разделения	Преобразователи АРС-2000*, РС-28, РС-50	Манометр Ø63	Манометр Ø100, Ø160
непосредственное	25 кПа	250 кПа	600 кПа
дистанционное	200 кПа	600 кПа	600 кПа

**Указанные здесь диапазоны измерений, для изменяющего диапазон преобразователя АРС-2000, надо понимать как установленные.*

Внимание! *Для осуществления измерений в диапазонах ниже или выше, чем рекомендуемые в таблице, необходимо применять разделители в специальном исполнении S – DIN 25, S – DIN 32, S – DIN 65, S – DIN 80, S – Clamp 1,5", S – Clamp 3", S – Clamp 4", S – Level 50*

УКАЗАНИЯ, КАСАЮЩИЕСЯ ВЫБОРА РАЗДЕЛИТЕЛЕЙ

В случае использования разделителей, основным метрологическим вопросом является абсолютная температурная погрешность „нуля", связанная с влиянием теплового расширения манометрической жидкости, которая должна быть скомпенсирована чувствительностью разделительной мембраны.

С целью уменьшения вышеуказанного влияния, полезным является:

– использование более коротких капилляров, что уменьшает объём манометрической жидкости в системе,

– размещение капилляров таким образом, чтобы уменьшить изменение их температур.

Вид разделения	Абсолютная погрешность „нуля" на **10°C** для разделителя
Непосредственное	0,08 кПа
Дистанционное	0,5 кПа

Дополнительная погрешность „нуля", от изменений температуры среды зависит от градиента температур в масляной системе разделения и в любом случае значительно меньше погрешностей, указанных в таблице.

Для измерительного комплекта преобразователь давления – разделитель (с большим диаметром) температурные погрешности уменьшаются пропорционально третей степени диаметра активной мембраны.

Вид	Ø63 мин. ВПИ Непосредственное	Ø63 мин. ВПИ Дистанционное	Ø100,160 мин. ВПИ непосредств..	Ø100,160 мин. ВПИ Дистанционное
DN25,32	600 кПа	1000 кПа	1600 кПа	1600 кПа
DN40,50	250 кПа	600 кПа	600 кПа	600 кПа
DN65,80	100 кПа	250 кПа	250 кПа	600 кПа

**Указанные здесь диапазоны измерений, для изменяющего диапазон преобразователя АРС-2000, надо понимать как установленные.*

ПАРАМЕТРЫ МАНОМЕТРИЧЕСКОЙ ЖИДКОСТИ РАЗДЕЛИТЕЛЬНОЙ СИСТЕМЫ

Манометрическая жидкость	Диапазон среды измерения	Плотность при 25°C, г/см³	Вязкость при 25°C, сСт	Коэффициент расширения $x10^{-3}$,°C^{-1}	Вид давления
DC	-5...310 °C	1,068	125	0,76	Вакуумметрическое, избыточное, абсолютное давление
SF	-60...350 °C	0,960	50	1,04	
DH	15...400 °C	1,097	175	0,77	
AK	-50...200 °C	0,945	20	0,97	Избыточное давление; для разности давлений только положительное статическое давление (диапазон измерений любой)
M	-10...150 °C	0,920	20	1,008	
PMX	-5...250 °C	0,964	100	0,96	

КОД ЗАКАЗА			
ТИП:			
Разделитель S-DIN	**S-DIN**		
Разделитель S-Level	**S-Level**		
Разделитель S-Clamp	**S-Clamp**		
Разделитель S-SMS	**S-SMS**		
Разделитель S-DRD	**S-DRD**		
Разделитель S-Varivent	**S-Varivent**		
МОДИФИКАЦИЯ:			
Непосредственное соединение, диапазон температур среды измерения -40...150 °C	*(по умолчанию)*		
Непосредственное соединение и дополнительный радиатор, температура среды измерения до 200 °C	**R**		
Непосредственное соединение и дополнительный радиатор, температура среды измерения до 250 °C	**R2**		
Дистанционный разделитель с капилляром, диапазон температур среды измерения -40...300 °C	**K**		
РАЗМЕР:			
	Диамерт мембраны	Диамерт внешний	
S-DIN	25	44	**-25**
	30	50	**-32**
	35	56	**-40**
	48	68.5	**-50**
	59	86	**-65**
	75	100	**-80**
S-Level	35	43.2	**-25**
	59	69.2	**-50**
S-Clamp	25	50.5	**-1**
	35	50.5	**-1,5**
	48	64	**-2**
	55	77.5	**-2,5**
	70	91	**-3**
	89	119	**-4**
S-SMS	25	35.5	**-1**
	35	54.9	**-1,5**
	48	64.9	**-2**
S-DRD	48	105	**-65**
S-Varivent	55	84	**-50**
ДЛИНА КАПИЛЯРА			
Возможный диапазон длины капилляра 0,1...25 м.*	**-K=...м**		
МАТЕРИАЛ			
Материал мембраны и фланца 00H17N14M2T (316Lss)**	*(по умолчанию)*		
По запросу клиента доступны различные варианты покрытия мембраны и фланца***	*(по запросу)*		
СТРАНА ПРОИЗВОДИТЕЛЬ			
Производство Россия	**/RU**		
ПРИМЕР:			**S-DRDR-65/RU**

** - Только для дистанционного подключения*

** * - Исполнение по умолчанию, в коде не указывается*

**** - Исполнение по запросу у производителя*